SOGEM

DOLLE

SAVOIE-JURA 1/4T

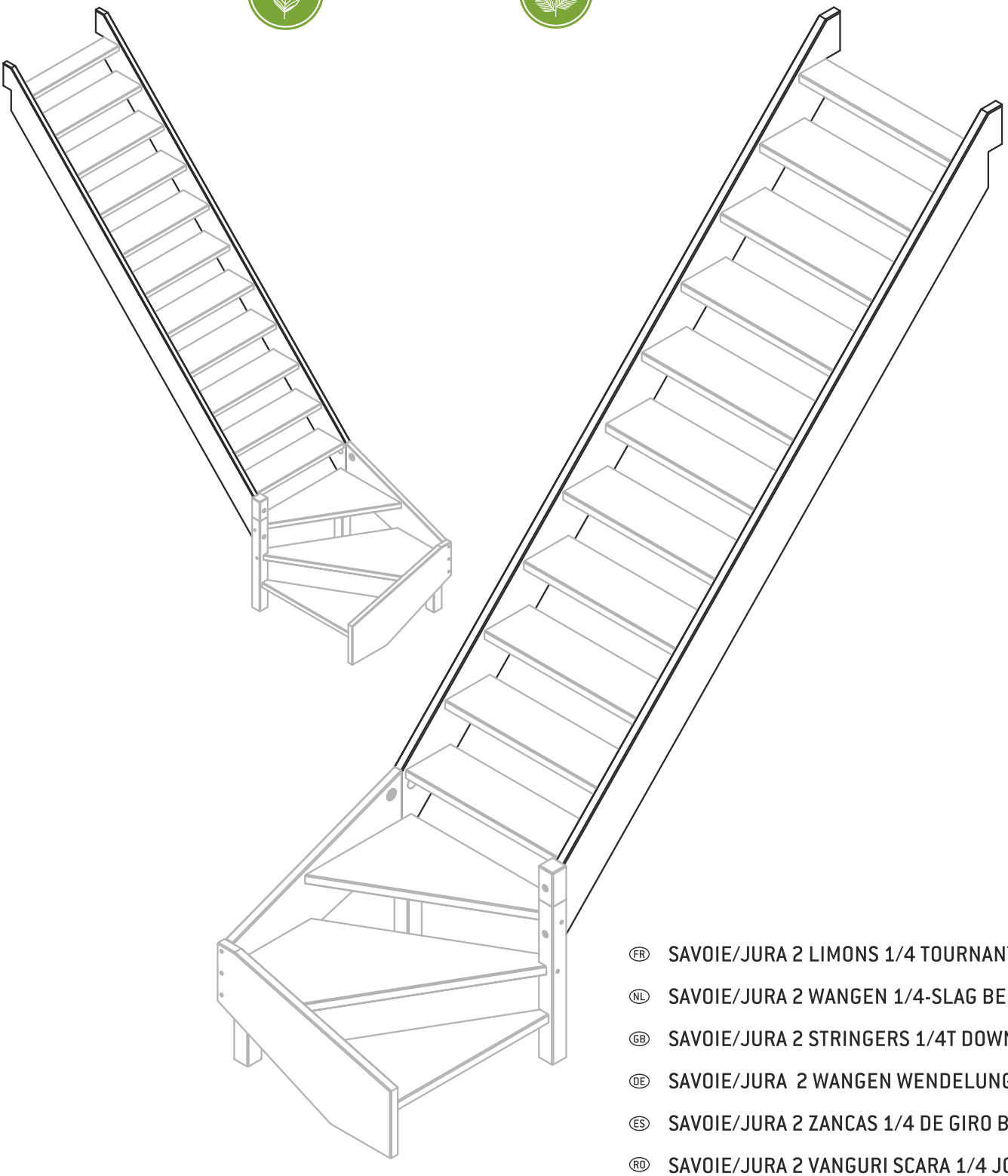

(FR) SAVOIE/JURA 2 LIMONS 1/4 TOURNANT BAS

(NL) SAVOIE/JURA 2 WANGEN 1/4-SLAG BENEDEN

(GB) SAVOIE/JURA 2 STRINGERS 1/4T DOWN

(DE) SAVOIE/JURA 2 WANGEN WENDELUNG UNTEN

(ES) SAVOIE/JURA 2 ZANCAS 1/4 DE GIRO BAJO

(RO) SAVOIE/JURA 2 VANGURI SCARA 1/4 JOS

(PL) SAVOIE/JURA SCHODY Z ZABIEGIEM 1/4 DOLNYM

(LT) SAVOIE/JURA LAIPTŲ SU POSŪKIU TIESIOSIOS DALIES ŠONINIAI UŽDENGIMAI

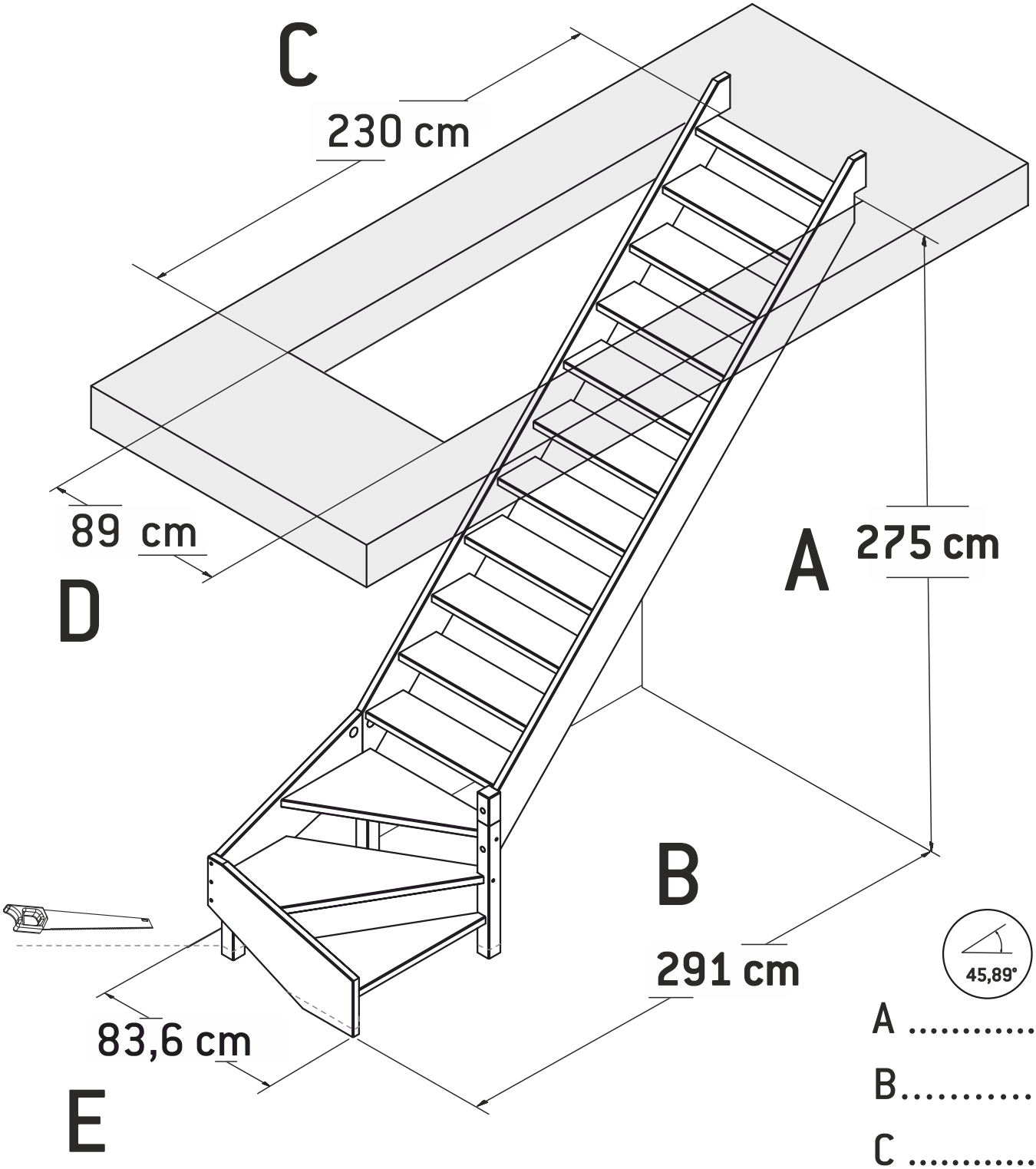

A .....cm

B.....cm

C .....cm

D .....cm

E .....cm

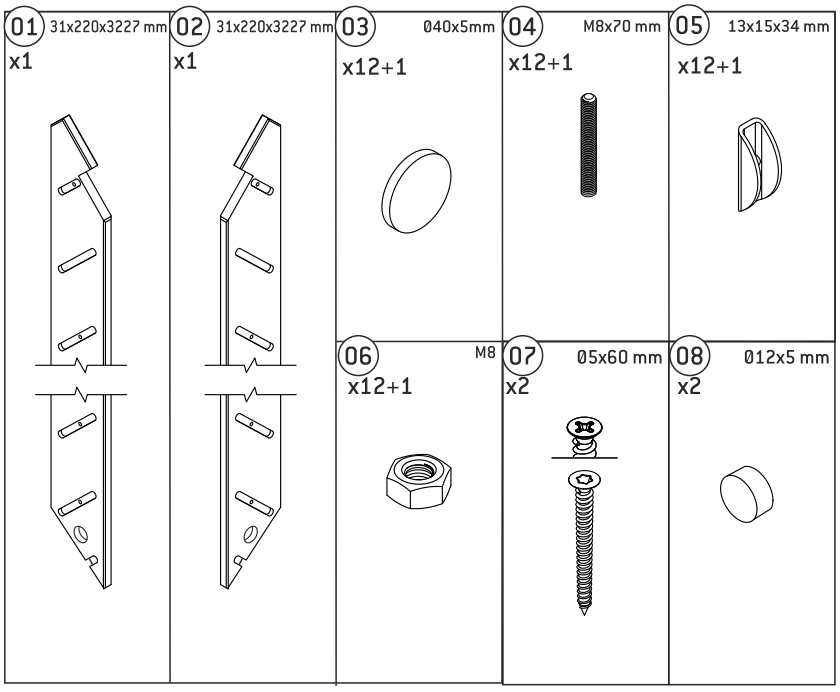
01 31x220x3227 mm
x1
02 31x220x3227 mm
x1
03 Ø40x5mm
x12+1
04 M8x70 mm
x12+1
05 13x15x34 mm
x12+1
06 M8
x12+1
07 Ø5x60 mm
x2
08 Ø12x5 mm
x2

3h

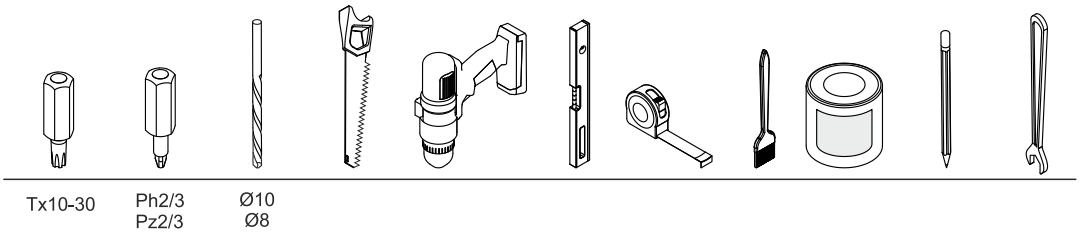
Tx10-30
Ph2/3
Pz2/3
Ø10
Ø8

1

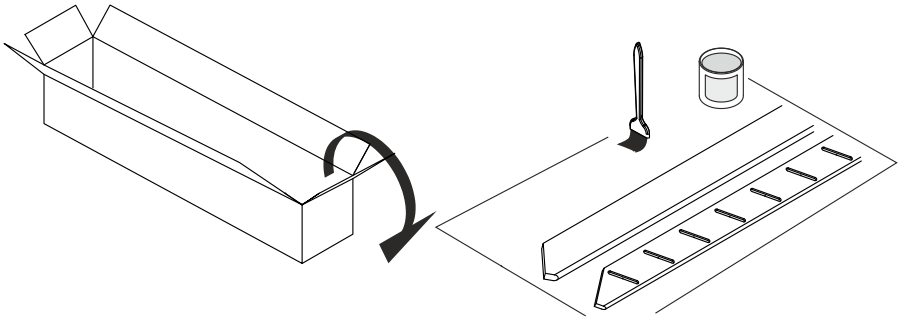

SOGEM

2

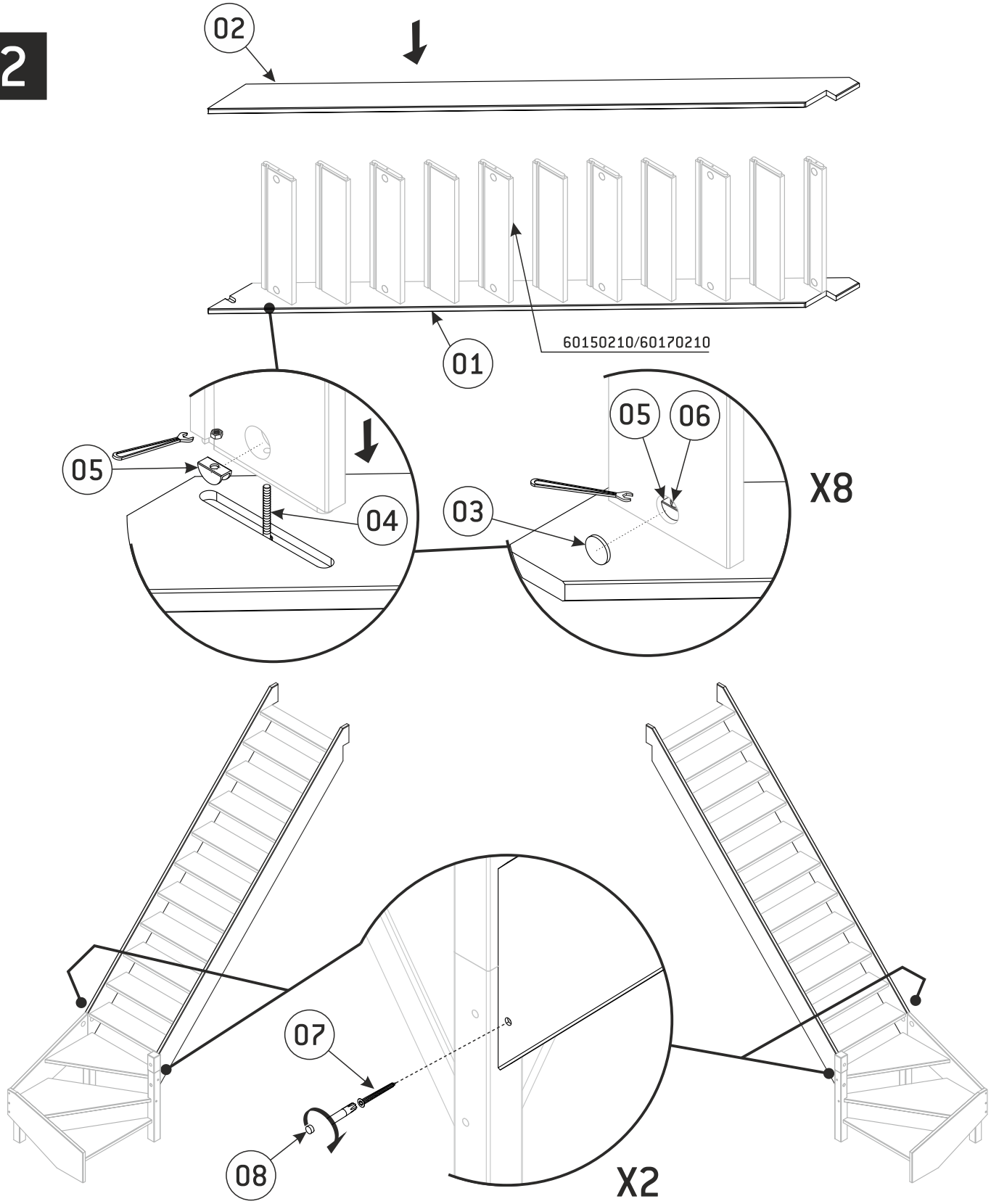

Producent: SOGEM Group, Rue Grimard, 39 B-6061 Montignies-Sur-Sambre (Charleroi) - Belgia
Dystrybucja: DOLLE Sp. z o.o., ul. Międzyrzecka 149, 43-382 Bielsko-Biała, Polska
Tel. 33 827-24-90, E-mail: biuro@dolle.com

SOGEM

DOLLE

SAVOIE-JURA

1 2

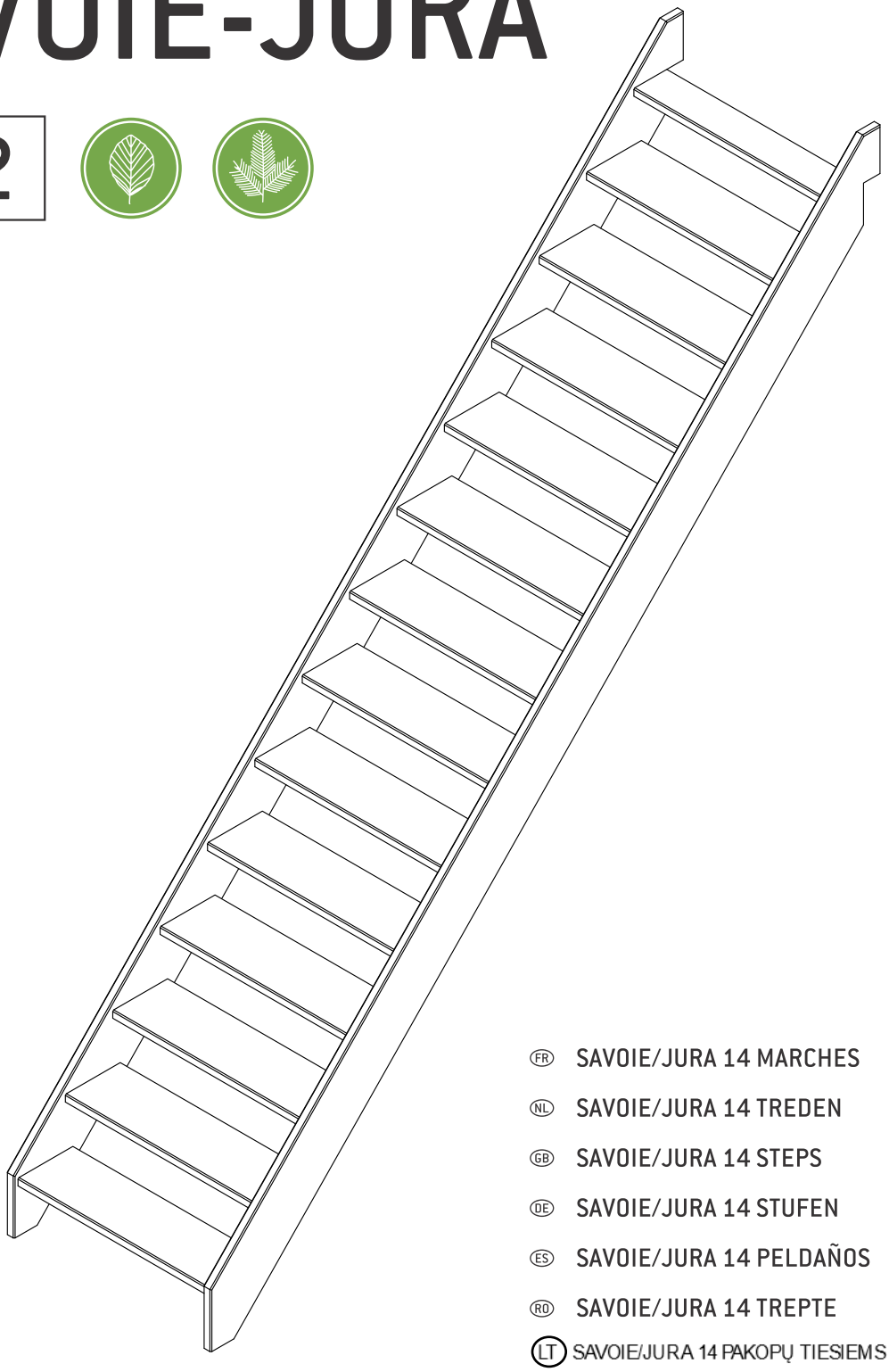

FR SAVOIE/JURA 14 MARCHES

NL SAVOIE/JURA 14 TREDEN

GB SAVOIE/JURA 14 STEPS

DE SAVOIE/JURA 14 STUFEN

ES SAVOIE/JURA 14 PELDAÑOS

RO SAVOIE/JURA 14 TREPTE

LT SAVOIE/JURA 14 PAKOPŲ TIESIEMS LAIPTAMS

PL SAVOIE/JURA 14 STOPNI

SOGEM

1 2

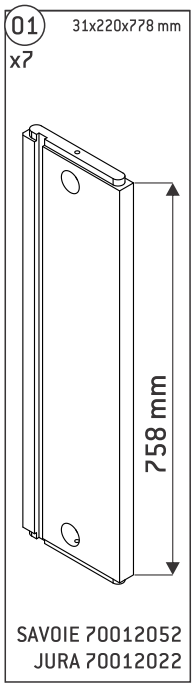

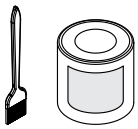

1

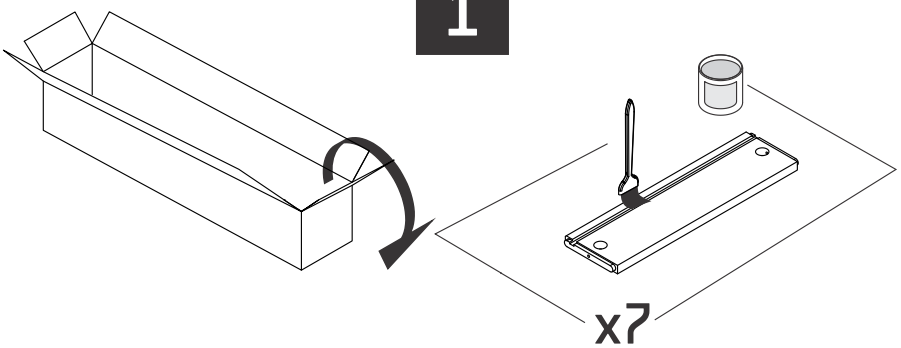

Producent: SOGEM Group, Rue Grimard, 39 B-6061 Montignies-Sur-Sambre (Charleroi) - Belgia
Dystrybucja: DOLLE Sp. z o.o., ul. Międzyrzecka 149, 43-382 Bielsko-Biała, Polska
Tel. 33 827-24-90, E-mail: biuro@dolle.com

SOGEM

DOLLE

SAVOIE-JURA

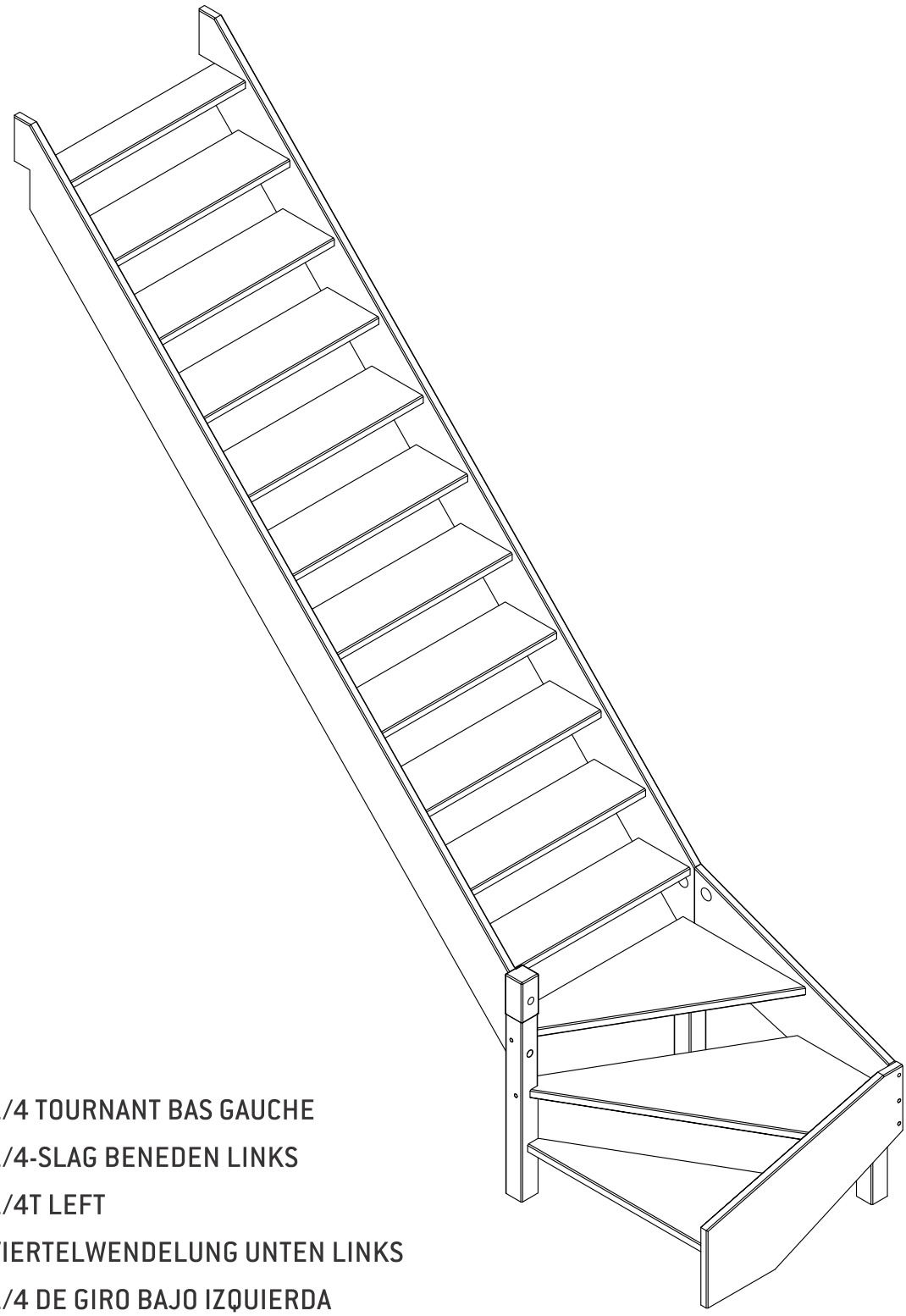

(FR) SAVOIE/JURA 1/4 TOURNANT BAS GAUCHE

(NL) SAVOIE/JURA 1/4-SLAG BENEDEN LINKS

(GB) SAVOIE/JURA 1/4T LEFT

(DE) SAVOIE/JURA VIERTELWENDELUNG UNTEN LINKS

(ES) SAVOIE/JURA 1/4 DE GIRO BAJO IZQUIERDA

(RO) SAVOIE/JURA 1/4 T STANGA JOS

(LT) SAVOIE/JURA APATINIS 1/4 POSŪKIS | KAIRĘ

(PL) SAVOIE/JURA ZABIEG 1/4 LEWY

SOGEM

SAVOIE+JURA QT BAS GAUCHE

01 31x483x836 mm x1 SAVOIE 70012057 JURA 70012027	02 31x563x828 mm x1 SAVOIE 70012058 JURA 70012028	03 31x523x782 mm x1 SAVOIE 70012059 JURA 70012029	05 31x482x782 mm x1 SAVOIE 70012060 JURA 70012030	07 70x70x140 mm x1	09 70x70x367 mm x1	11 040 x 6 mm x11+1
		04 31x752x827 mm x1 SAVOIE 70012061 JURA 70012031	06 70x70x663,5 mm x1 SAVOIE 70012062 JURA 70012032	08 70x70x563 mm x1	10 020 x 50 mm x1	12 020 x 6 mm x2
13 012 x 6 mm x12	14 08 x 110 mm x1	15 08 x 70 mm x8	16 08 x 70 mm x1	17 1.5x11x18.6mm x11	18 M8 x11	
19 05x60 mm x12+2 70031053	20 08 x 110 mm x1					

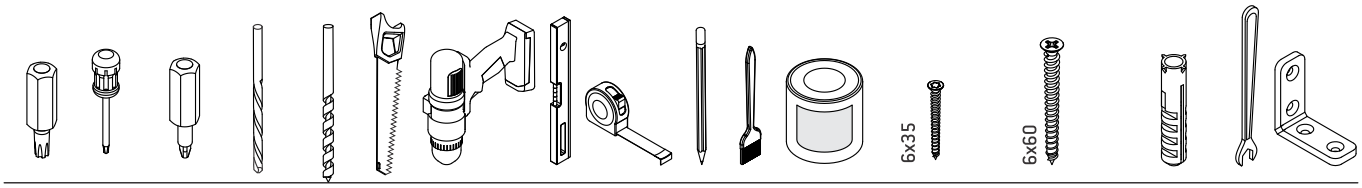

Tx10-30 | Ph2/3 Pz2/3 | 010 08 | 04 012 | 07x70 010x50 | 13

1

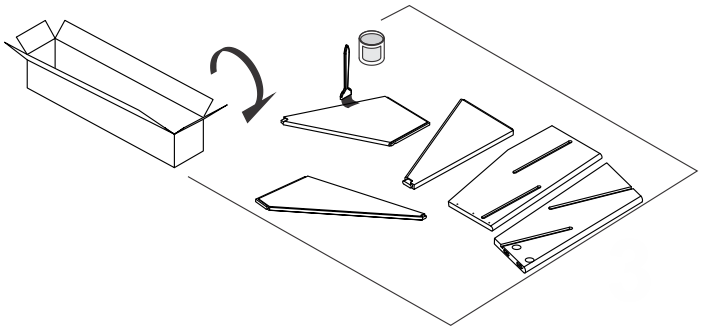

2

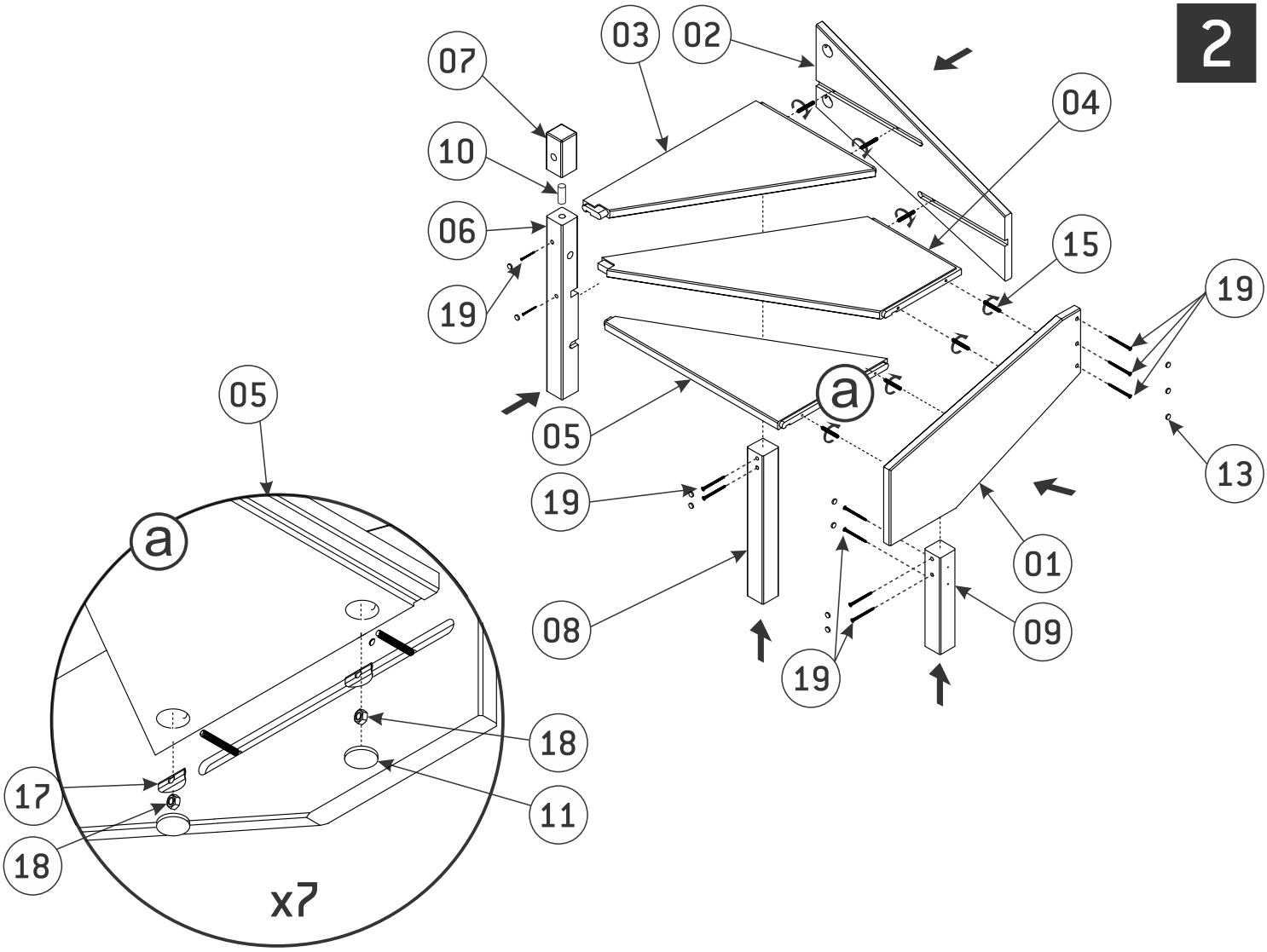

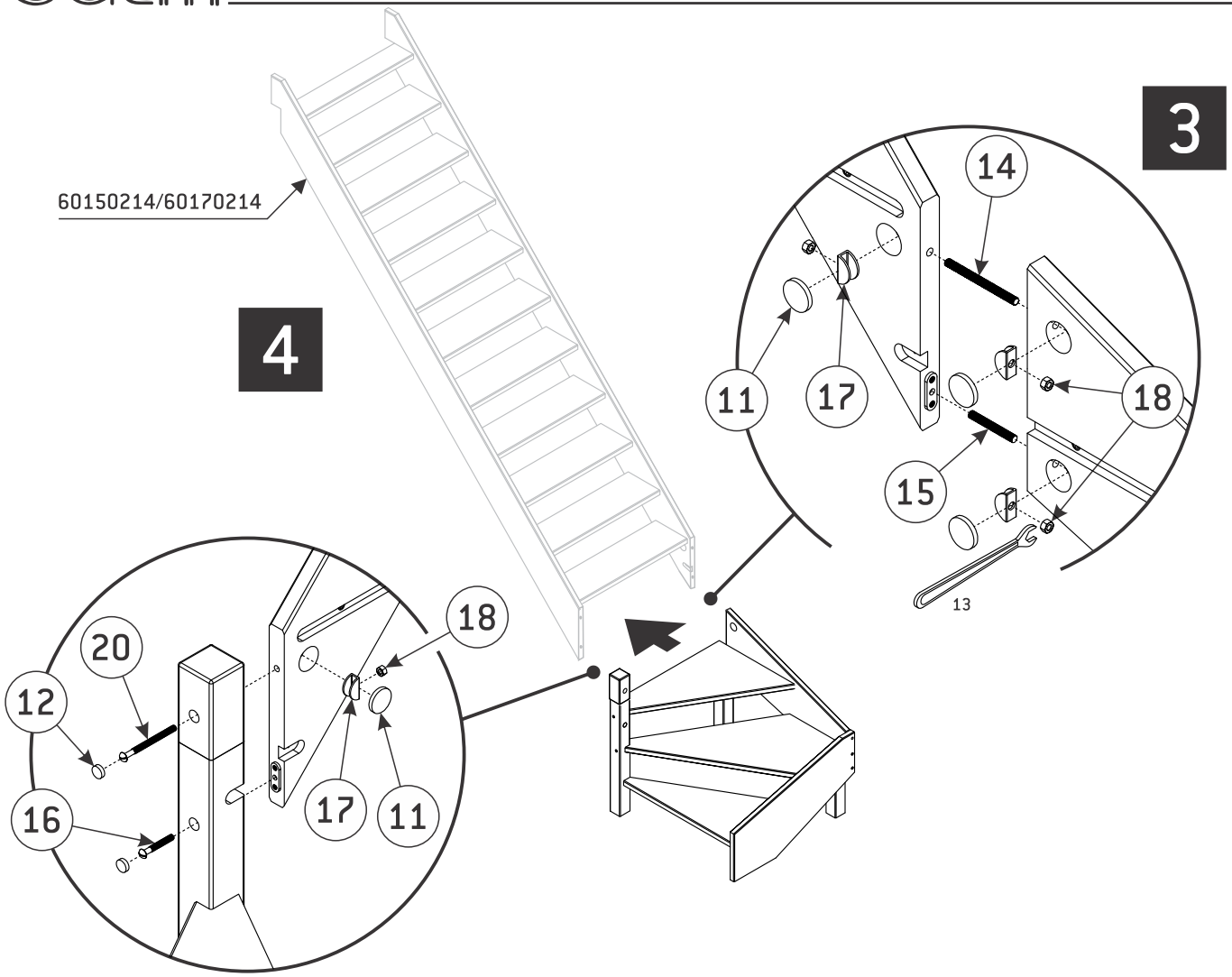
60150214/60170214
3
4
14
11
17
18
15
13
20
12
16
18
17
11

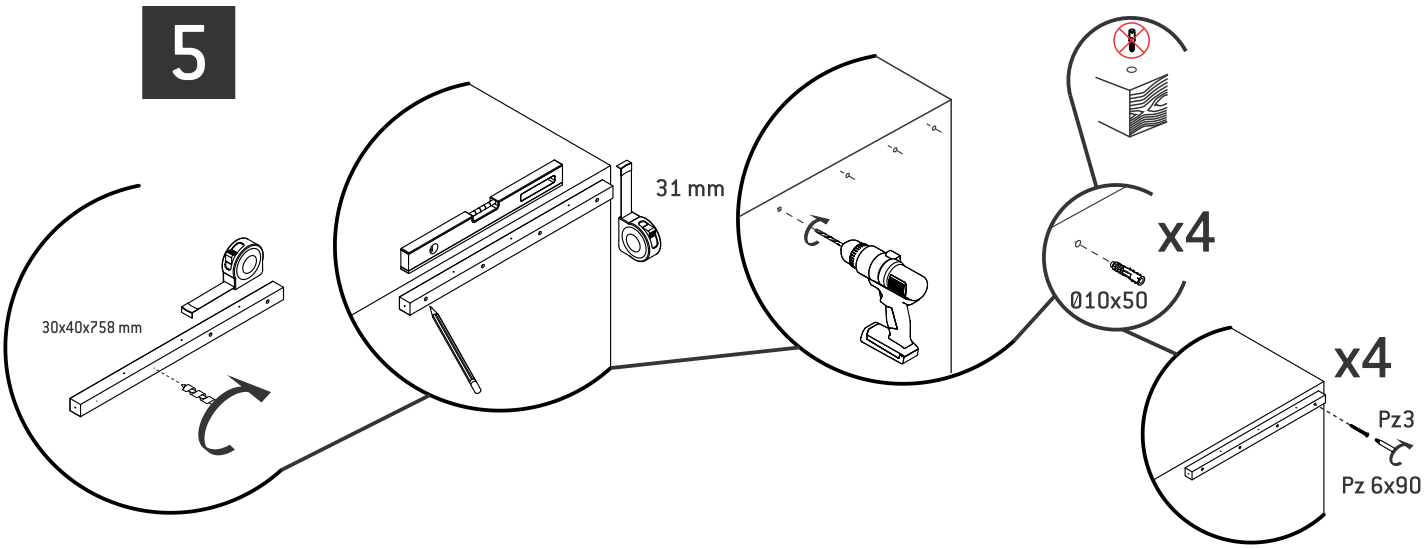
5
30x40x758 mm
31 mm
x4
Ø10x50
x4
Pz3
Pz 6x90

6

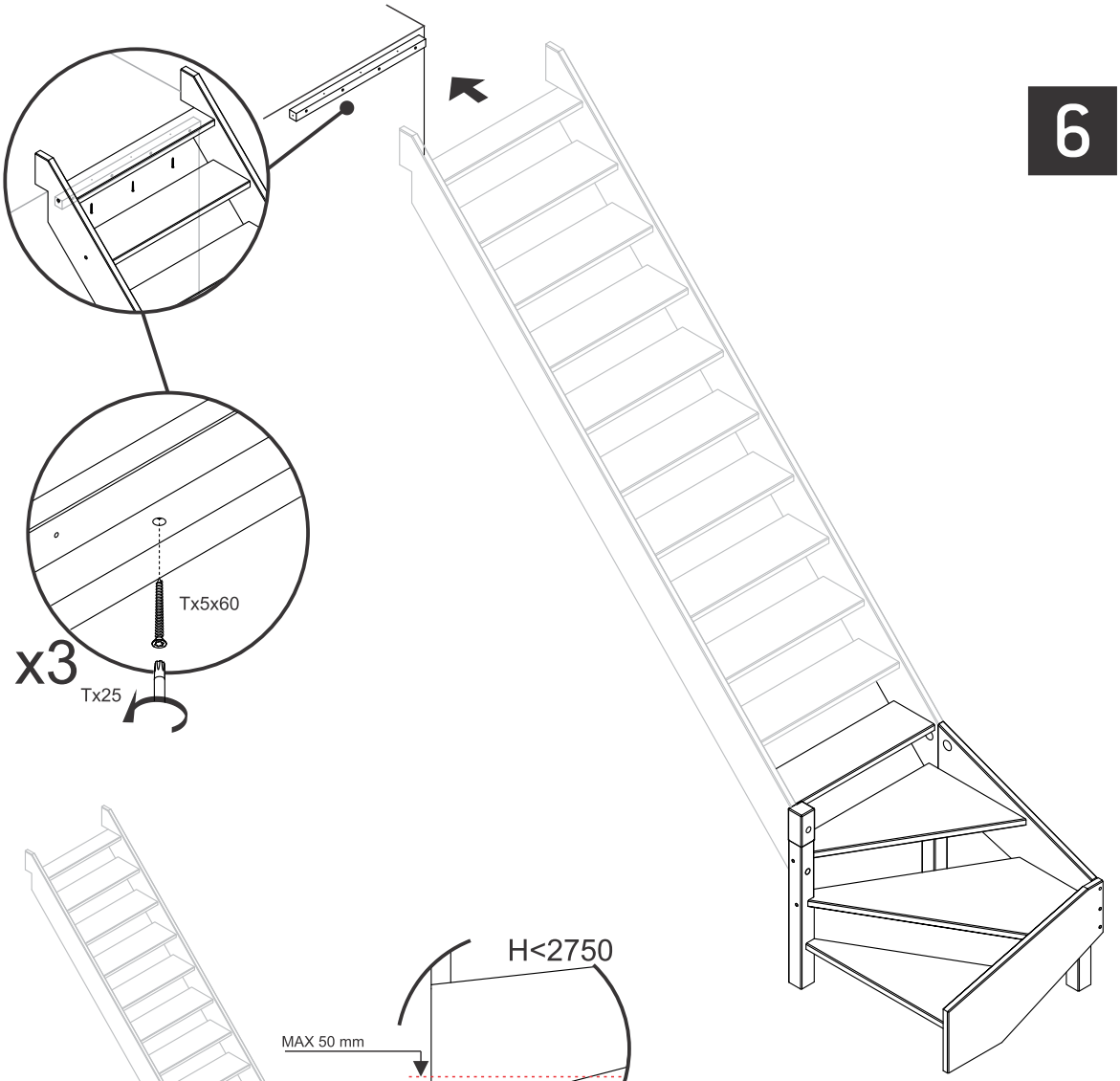

7

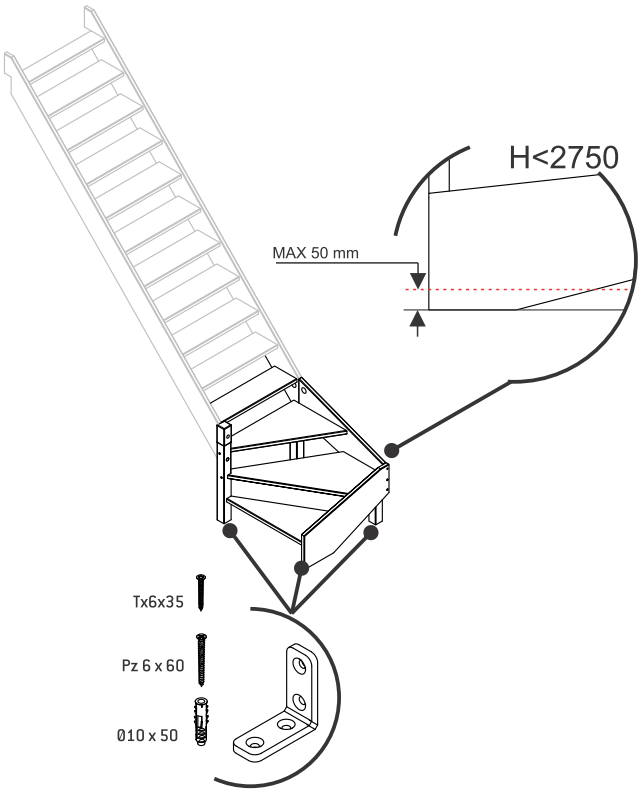

Producent: SOGEM Group, Rue Grimard, 39 B-6061 Montignies-Sur-Sambre (Charleroi) - Belgia
Dystrybutor: DOLLE Sp. z o.o., ul. Międzyrzecka 149, 43-382 Bielsko-Biała, Polska
Tel. 33 827-24-90, E-mail: biuro@dolle.com

SOGEM

DOLLE

SAVOIE-JURA

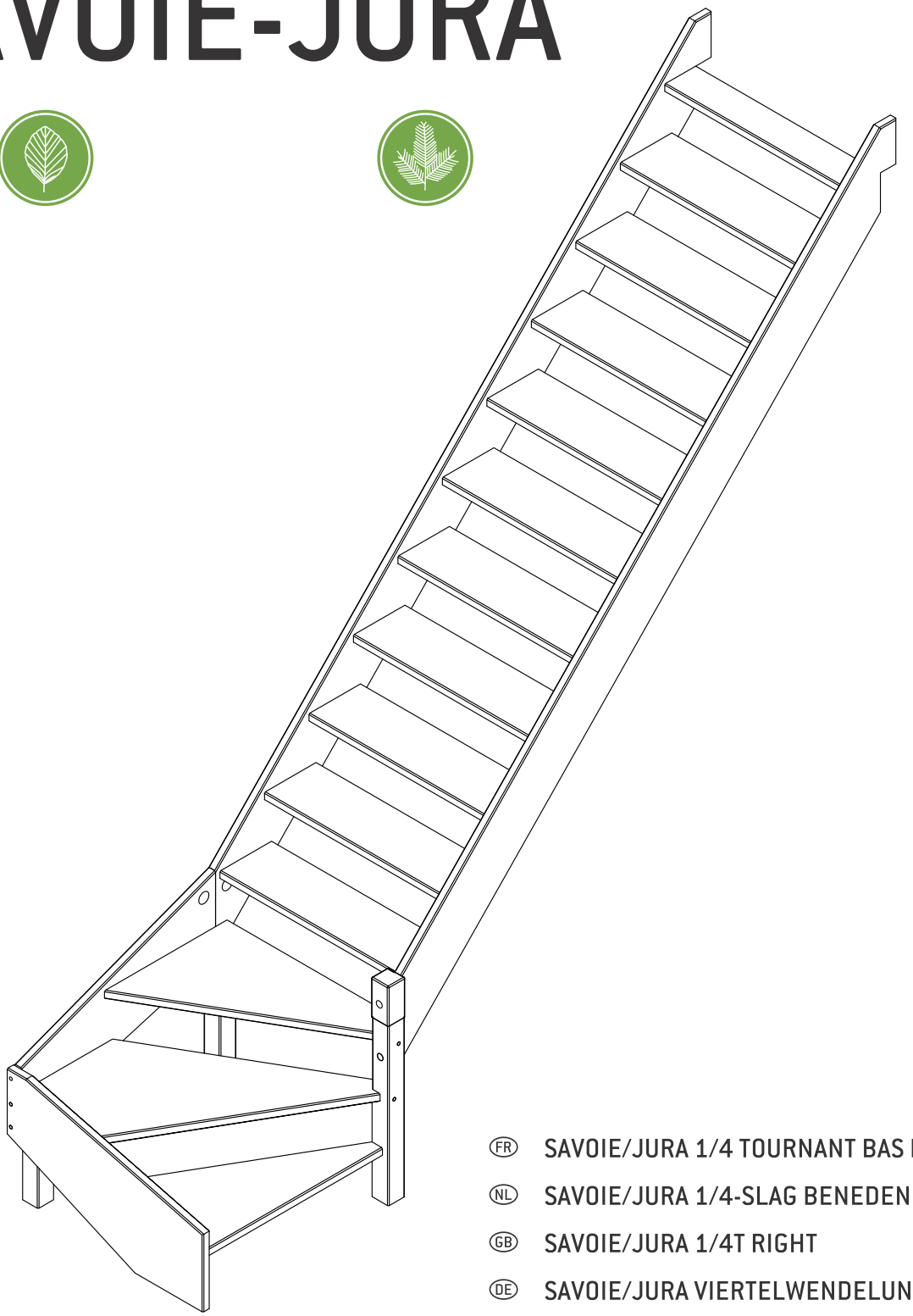

(FR) SAVOIE/JURA 1/4 TOURNANT BAS DROITE

(NL) SAVOIE/JURA 1/4-SLAG BENEDEN RECHTS

(GB) SAVOIE/JURA 1/4T RIGHT

(DE) SAVOIE/JURA VIERTELWENDELUNG UNTEN RECHTS

(ES) SAVOIE/JURA 1/4 DE GIRO BAJO DERECHA

(RO) SAVOIE/JURA 1/4 T DREAPTA JOS

(LT) SAVOIE/JURA APATINIS 1/4 POSŪKIS | DEŠINĘ

(PL) SAVOIE/JURA ZABIEG 1/4 PRAWY

SOGEM

01 31x483x836 mm x1 SAVOIE 70012063 JURA 70012033	02 31x563x828 mm x1 SAVOIE 70012064 JURA 70012034	03 31x523x782 mm x1 SAVOIE 70012065 JURA 70012035	05 31x482x782 mm x1 SAVOIE 70012066 JURA 70012036	07 70x70x140 mm x1	09 70x70x367 mm x1	11 040 x 6 mm x11+1
		04 31x752x827 mm x1 SAVOIE 70012067 JURA 70012037	06 70x70x663,5 mm x1 SAVOIE 70012068 JURA 70012038	08 70x70x563 mm x1	10 020 x 50 mm x1	12 020 x 6 mm x2
13 012 x 6 mm x12	14 08 x 110 mm x1	15 08 x 70 mm x8	16 08 x 70 mm x1	17 1.5x11x18.6mm x11	18 M8 x11	
19 05x60 mm x12+2 70031053	20 08 x 110 mm x1					

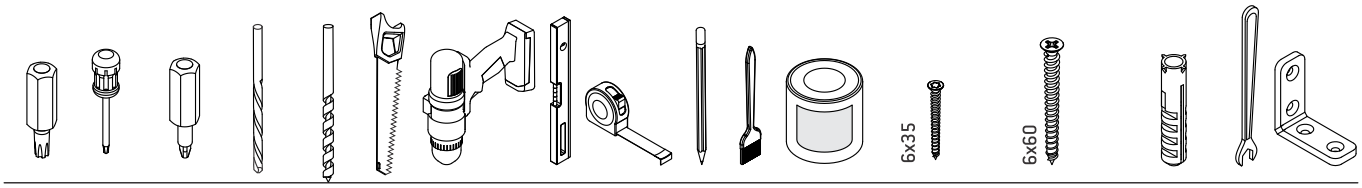

Tx10-30 | Ph2/3 Pz2/3 | 010 08 | 04 012 | 07x70 010x50 | 13

1

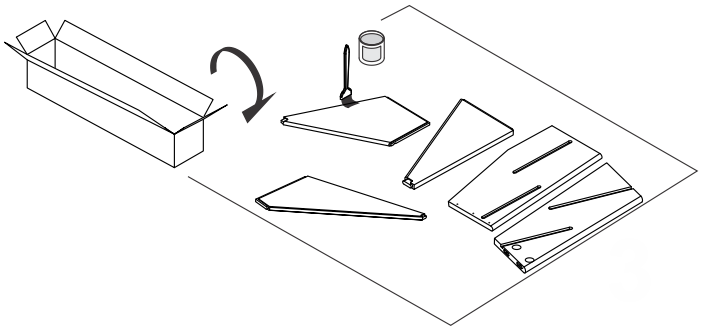

2

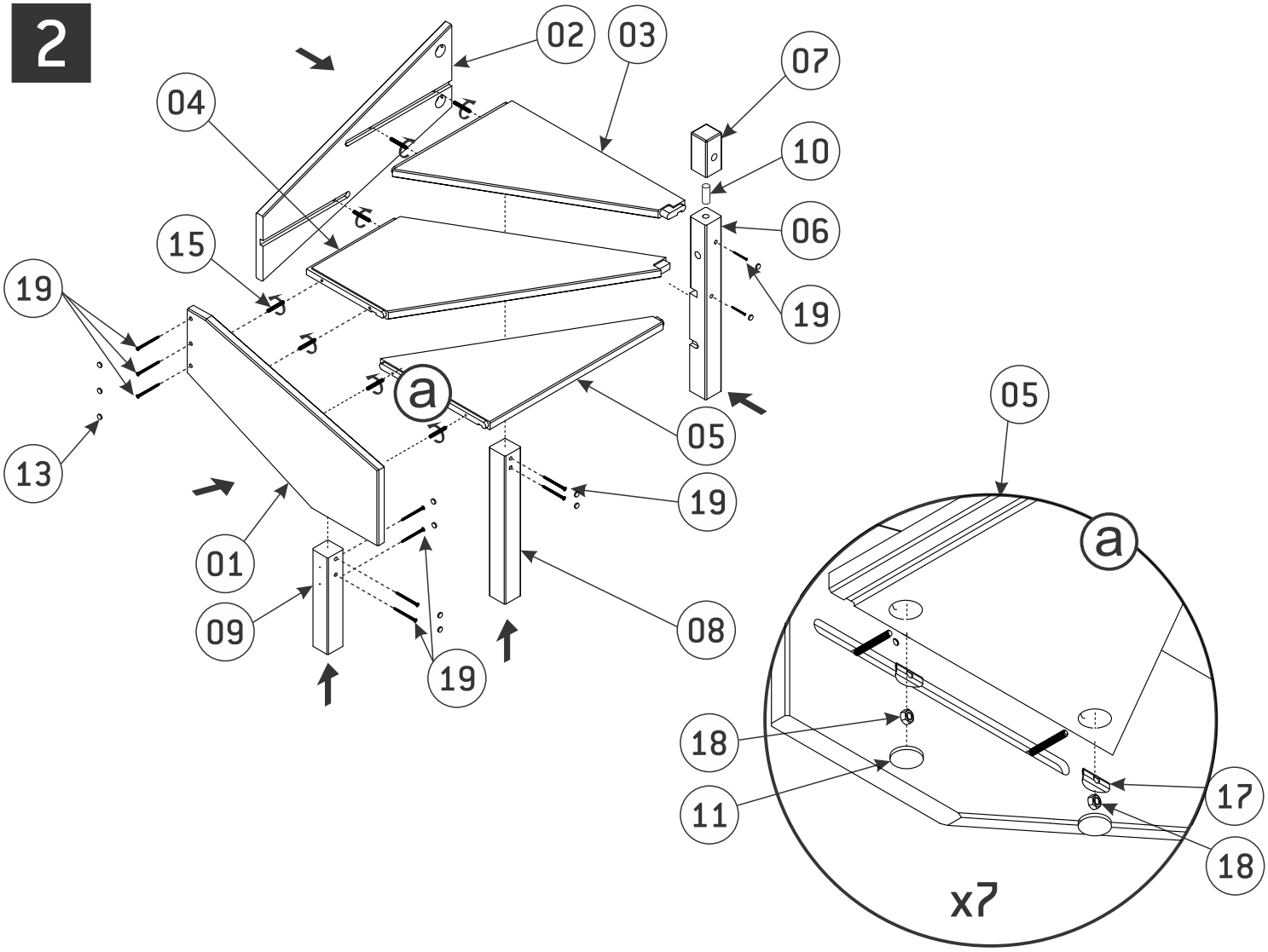

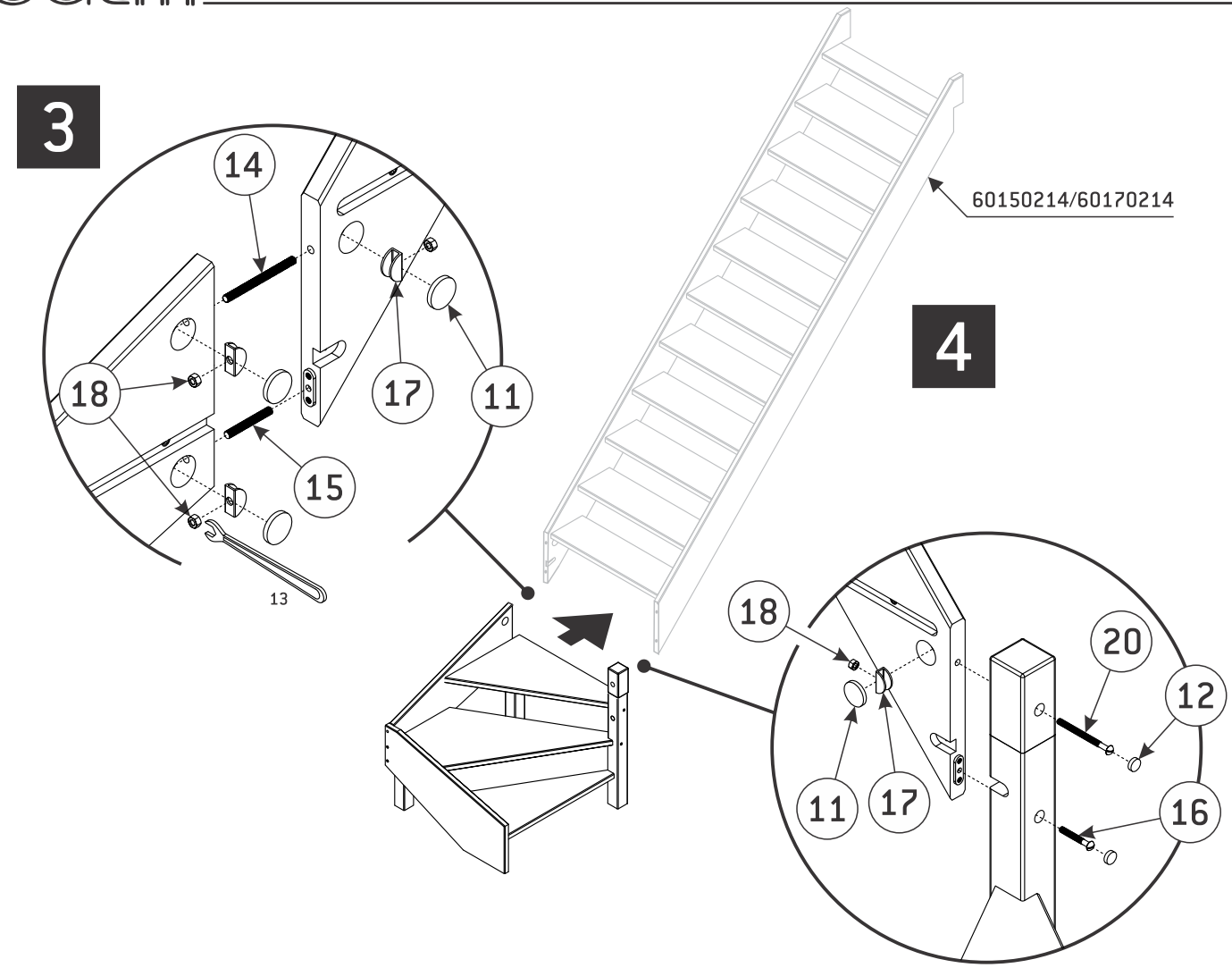
3
14
18
17
11
15
13
60150214/60170214
4
18
20
12
11
17
16

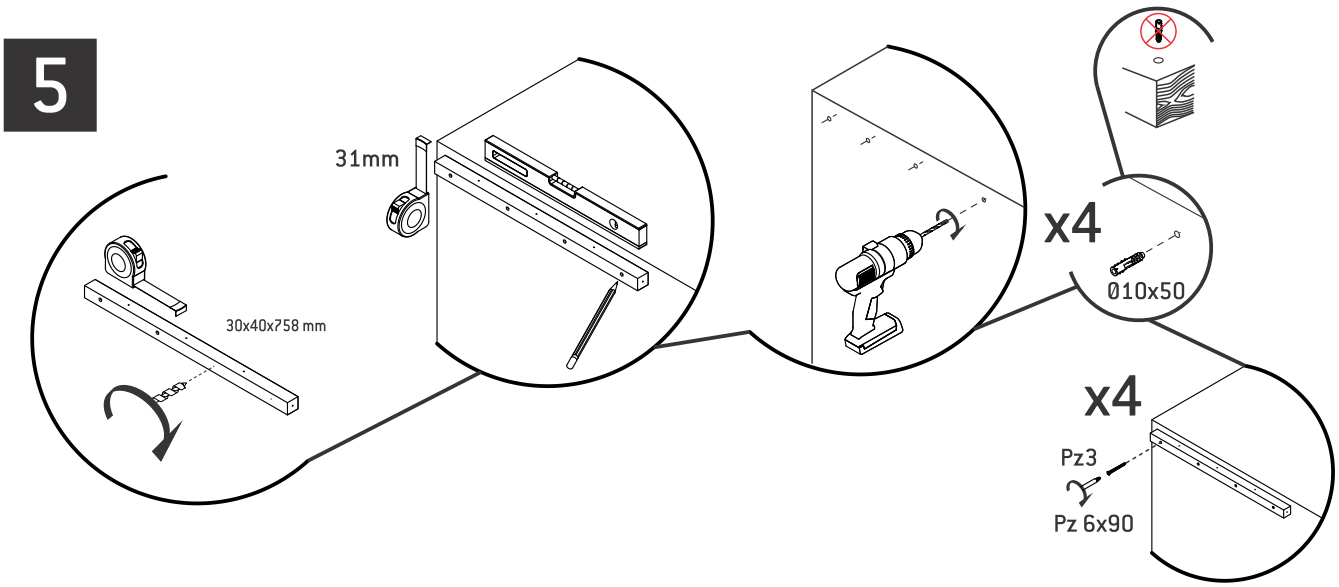
5
31mm
30x40x758 mm
x4
Ø10x50
x4
Pz3
Pz 6x90

6

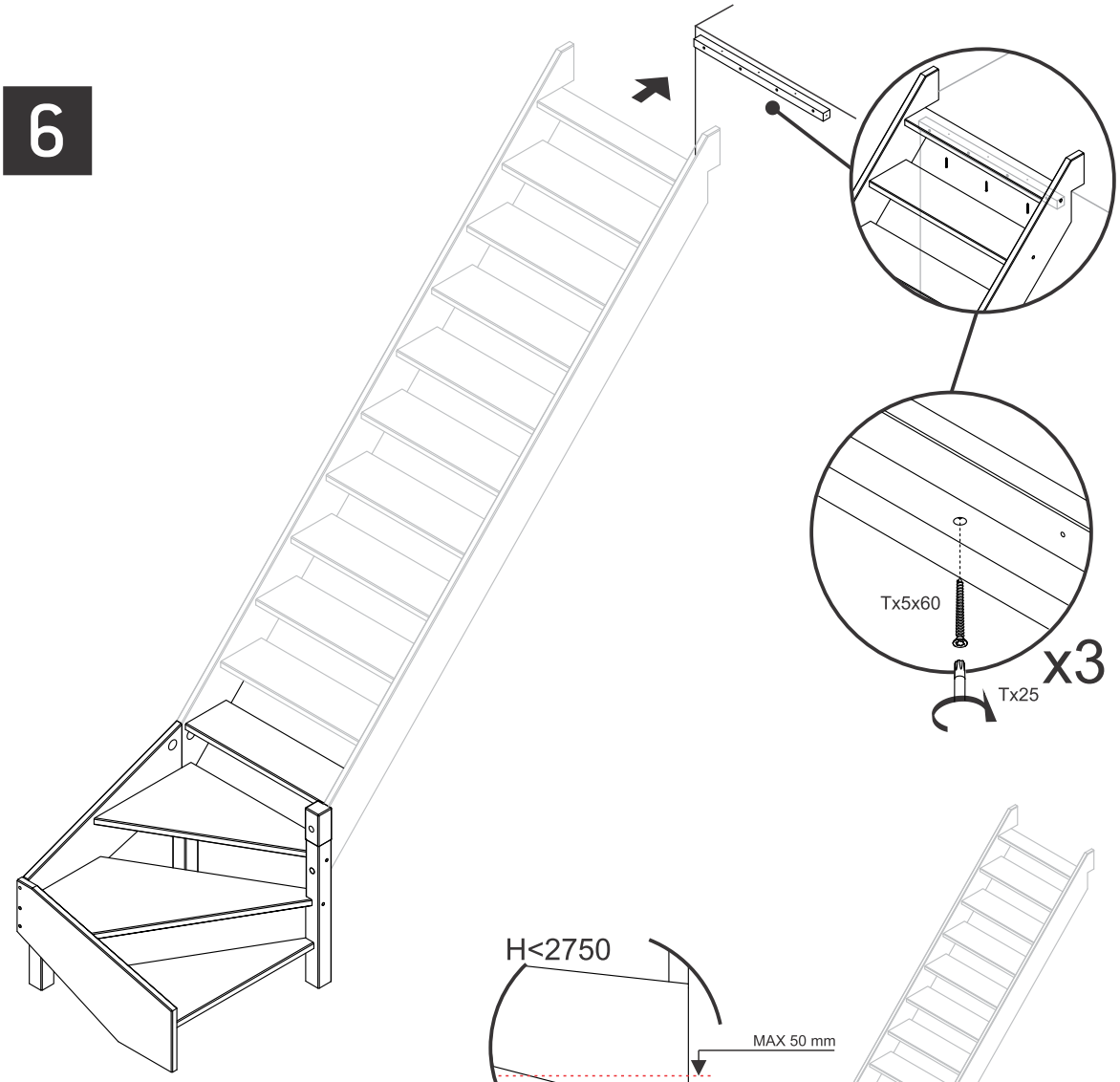

7

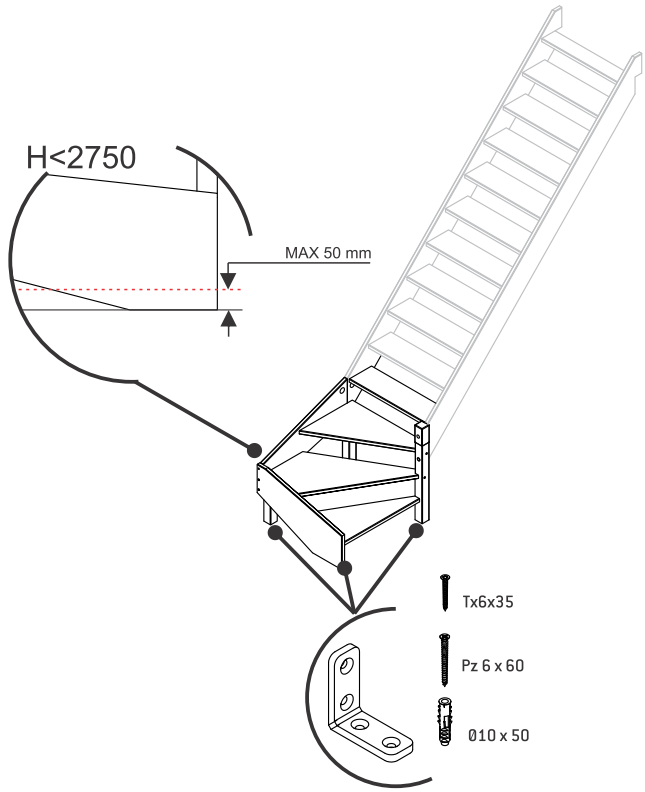

Producent: SOGEM Group, Rue Grimard, 39 B-6061 Montignies-Sur-Sambre (Charleroi) - Belgia
Dystrybucja: DOLLE Sp. z o.o., ul. Międzyrzecka 149, 43-382 Bielsko-Biała, Polska
Tel. 33 827-24-90, E-mail: biuro@dolle.com

SOGEM Group

DOLLE

SAVOIE-JURA

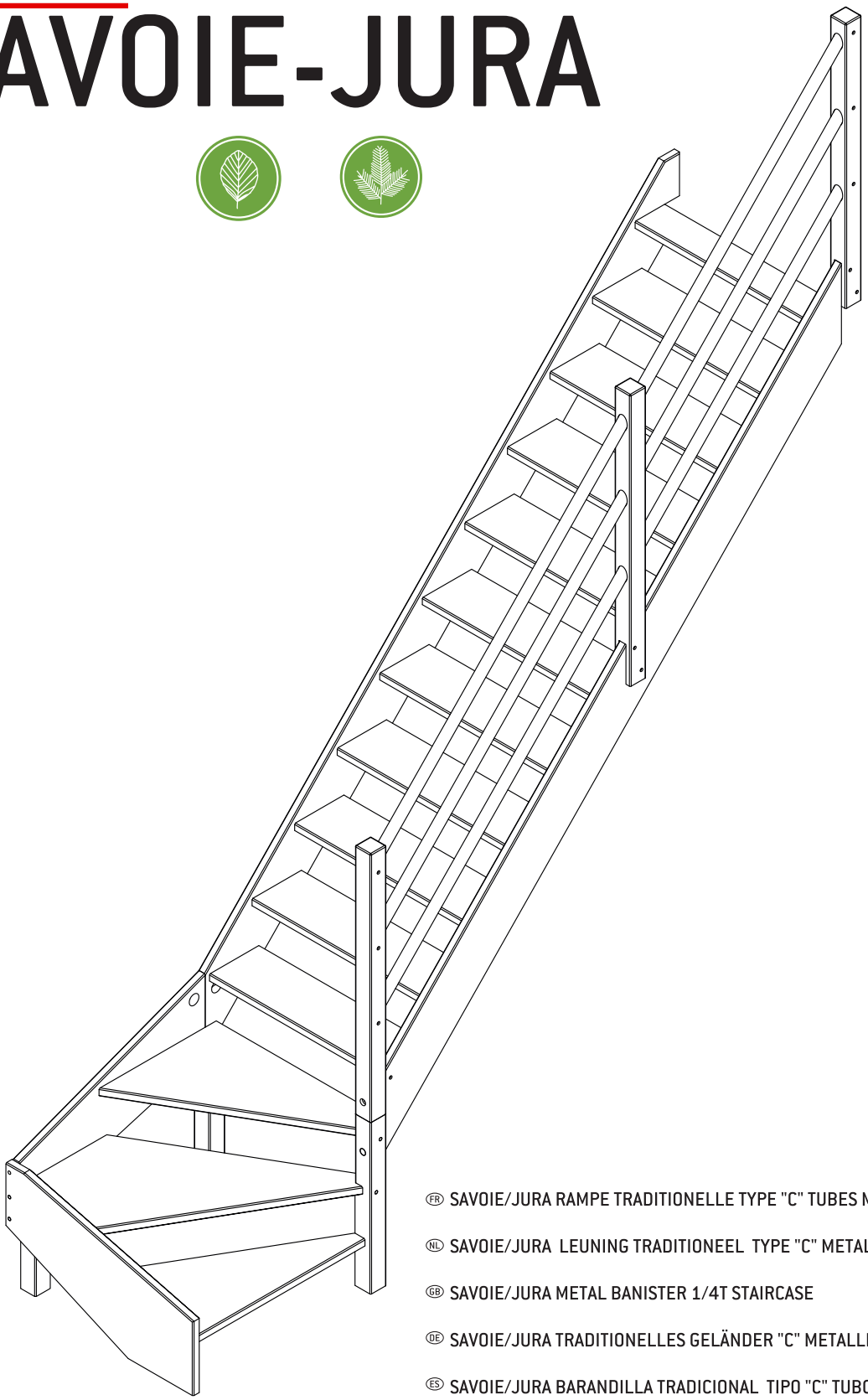

(FR) SAVOIE/JURA RAMPE TRADITIONELLE TYPE "C" TUBES METAL ESC. 1/4 TOURNANT

(NL) SAVOIE/JURA LEUNING TRADITIONEEL TYPE "C" METALEN BUIZEN 1/4-SLAG

(GB) SAVOIE/JURA METAL BANISTER 1/4T STAIRCASE

(DE) SAVOIE/JURA TRADITIONELLES GELÄNDER "C" METALLRÖHRE GEWENDELTE TREPPE

(ES) SAVOIE/JURA BARANDILLA TRADICIONAL TIPO "C" TUBOS METAL ESC. 1/4 DE GIRO

(RO) SAVOIE/JURA RAMPA METAL SCARA 1/4 T JOS

(LT) SAVOIE/JURA TURĖKLAS "C" LAIPTAMS SU KETVIRČIO POSŪKIU

(PL) SAVOIE/JURA BALUSTRADA TYP C

SOGEM Group

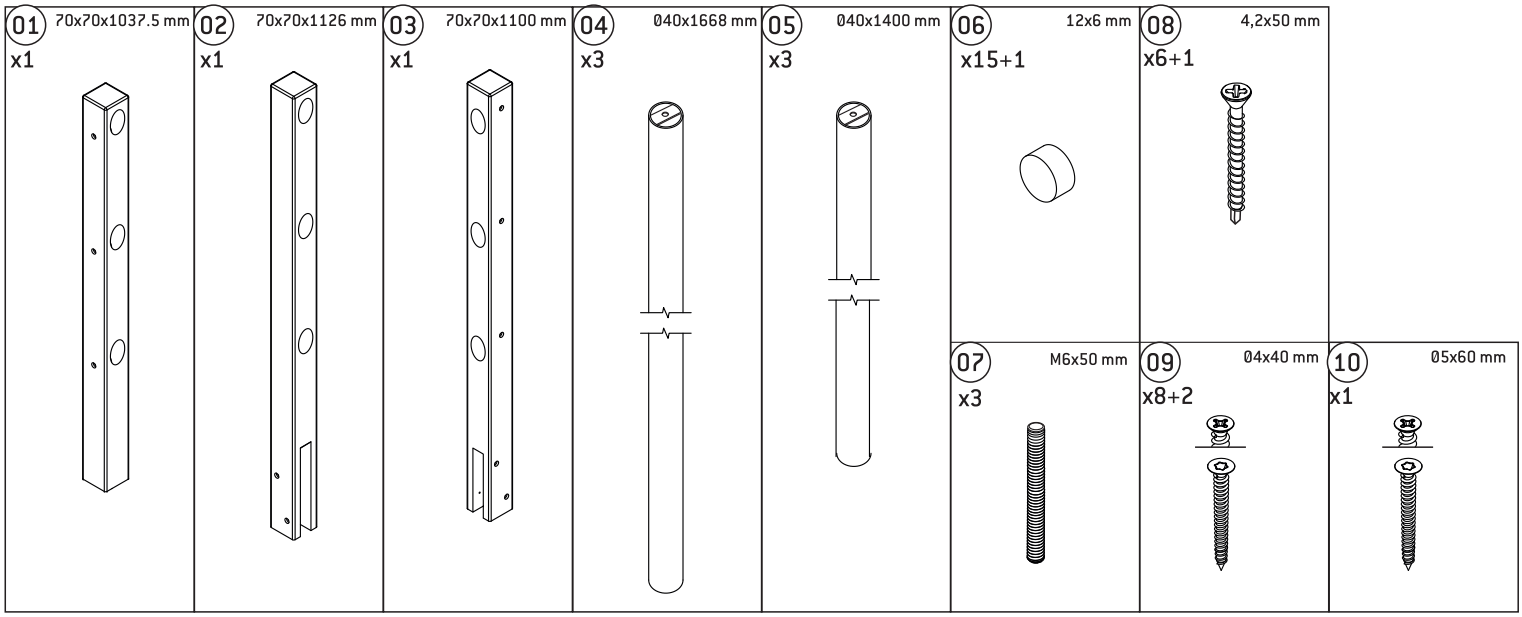

1

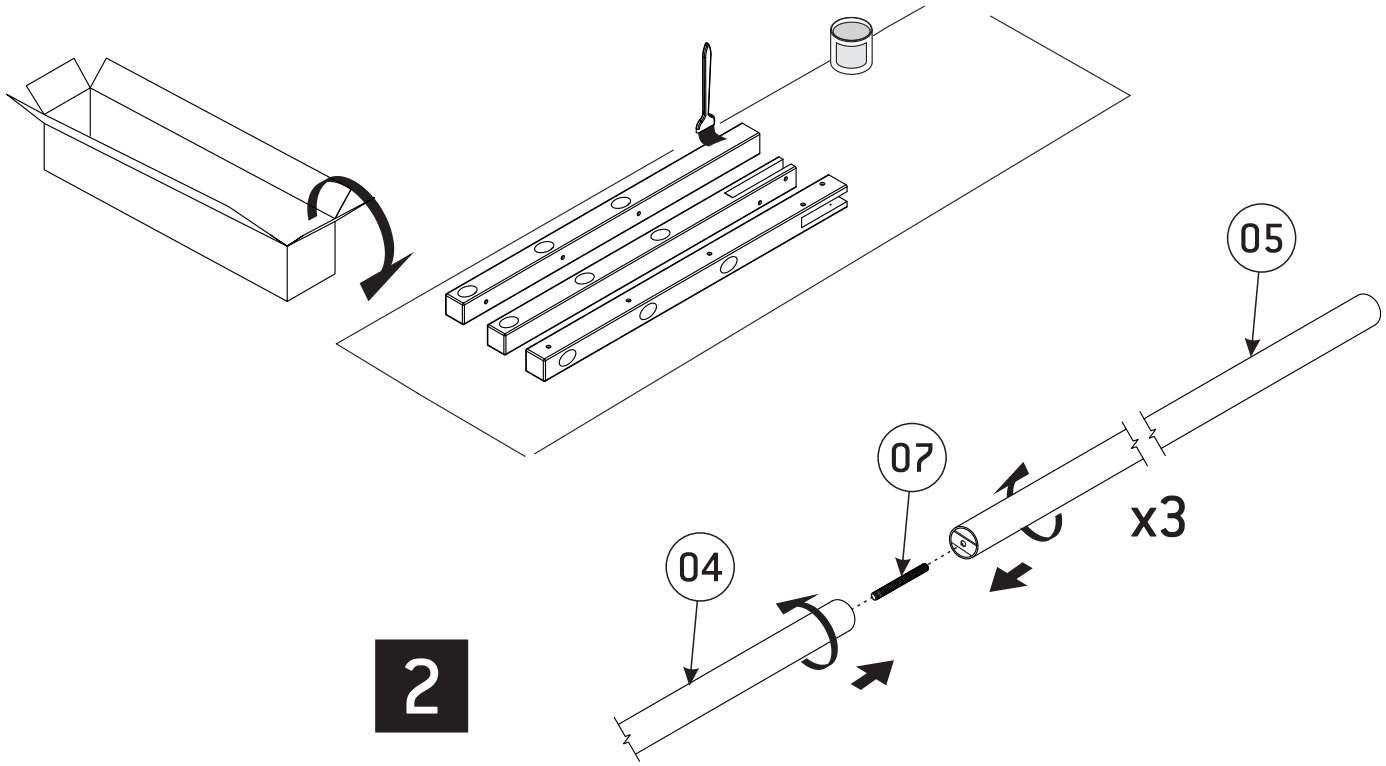

2

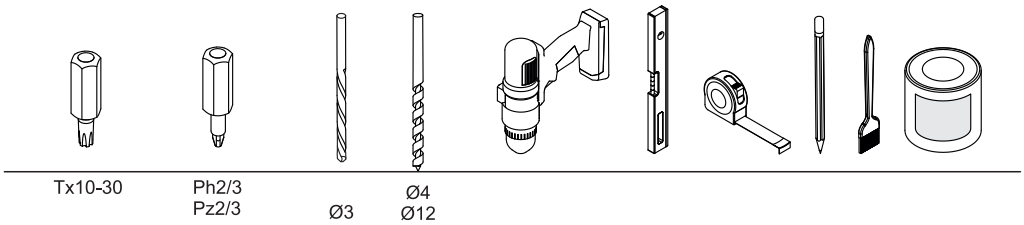

3

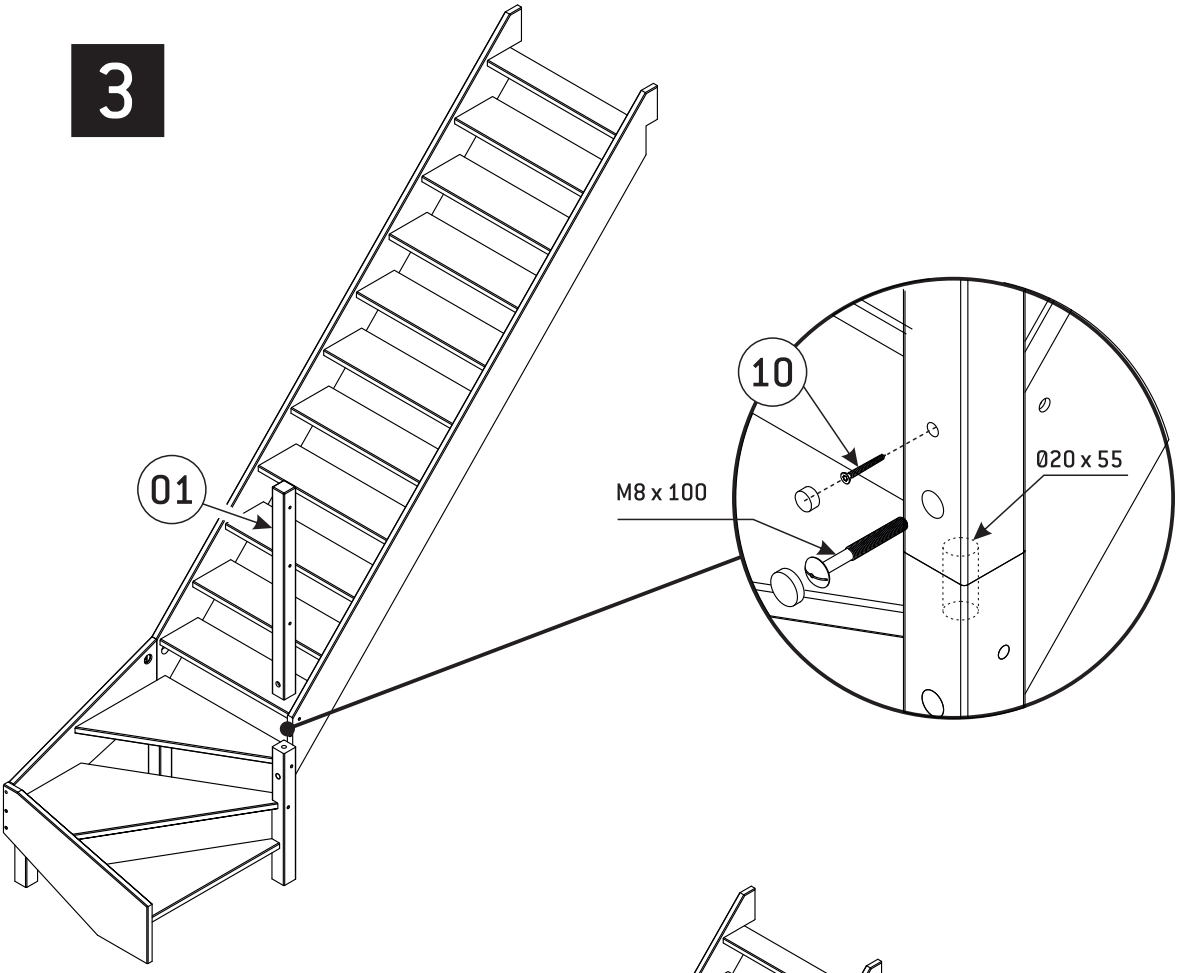

4

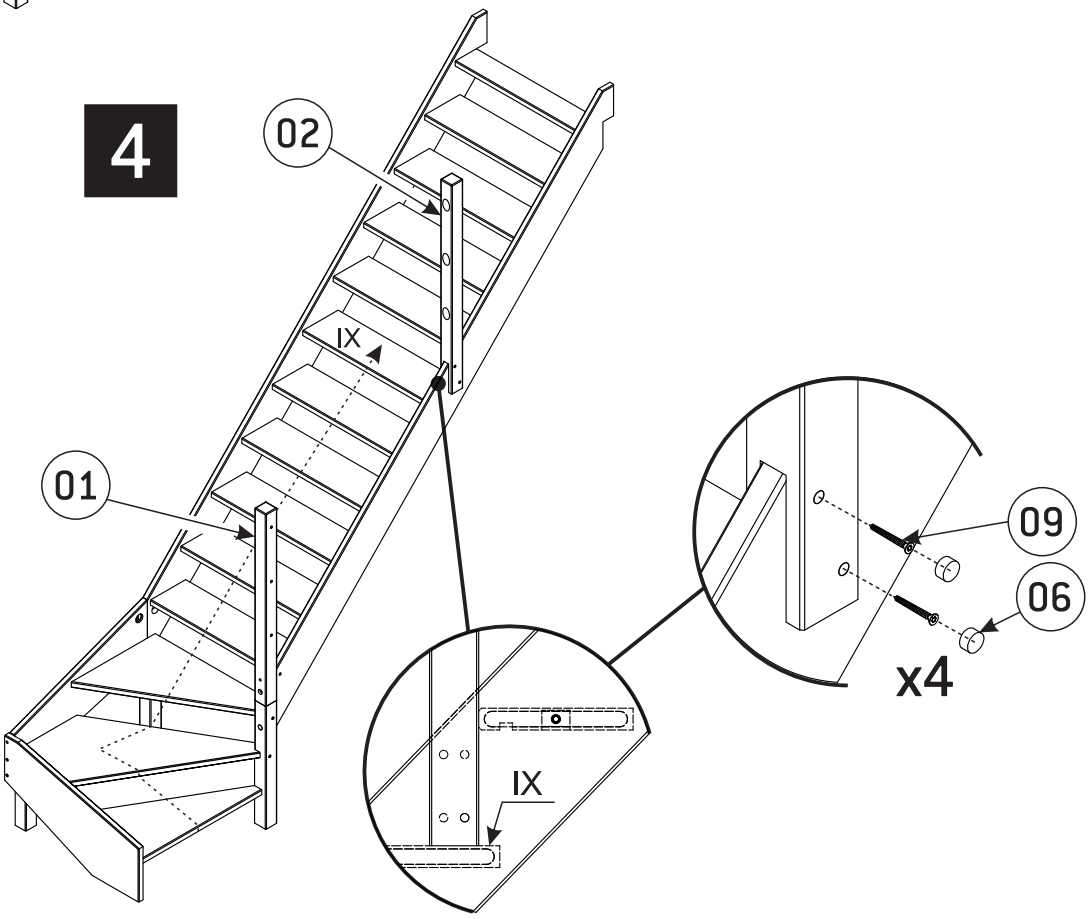

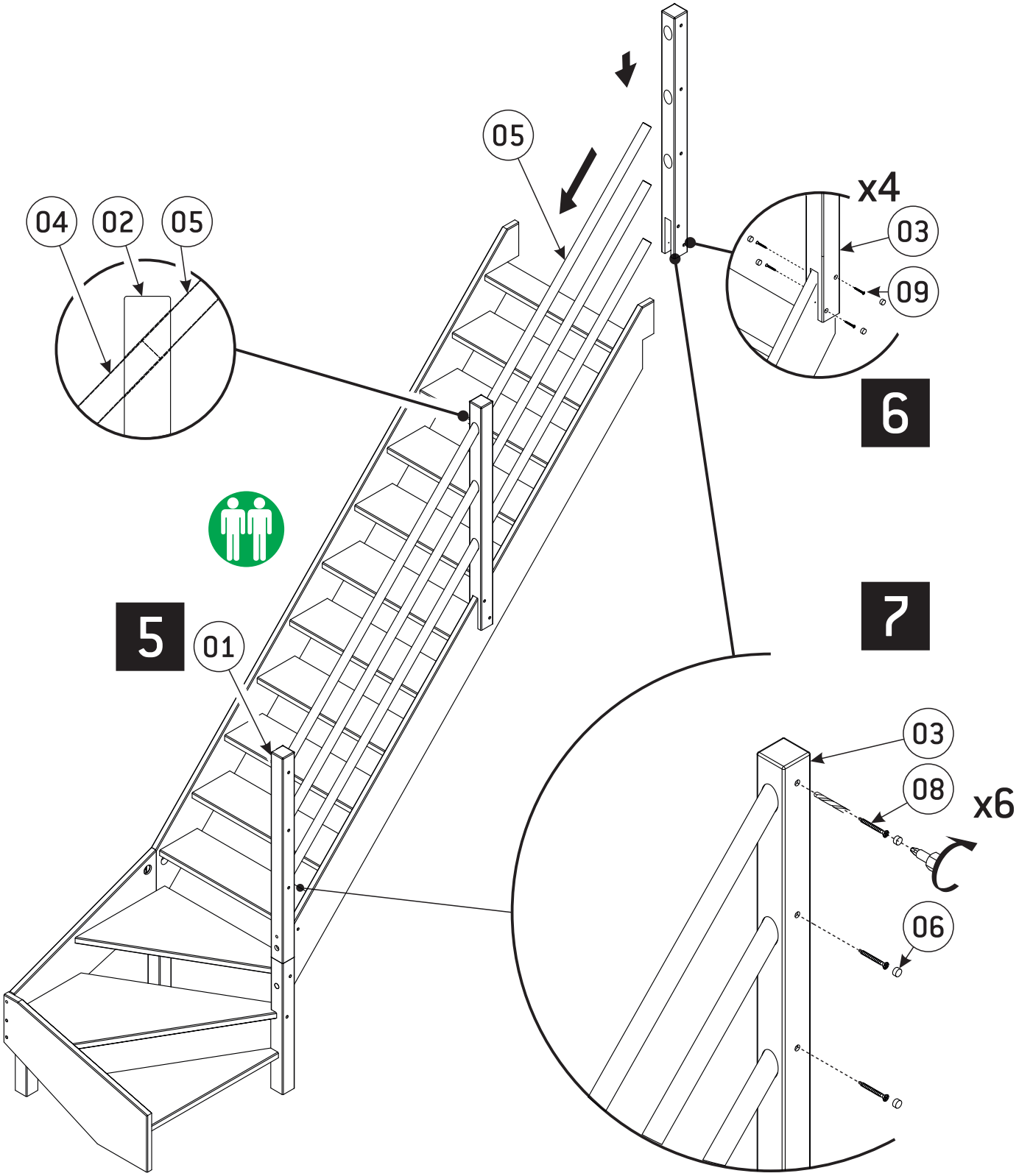

Producent: SOGEM Group, Rue Grimard, 39 B-6061 Montignies-Sur-Sambre (Charleroi) - Belgia
Dystrybutor: DOLLE Sp. z o.o., ul. Międzyrzecka 149, 43-382 Bielsko-Biała, Polska
Tel. 33 827-24-90, E-mail: biuro@dolle.com

DOLLE

SOGEM

SAVOIE-JURA-PROVENCE

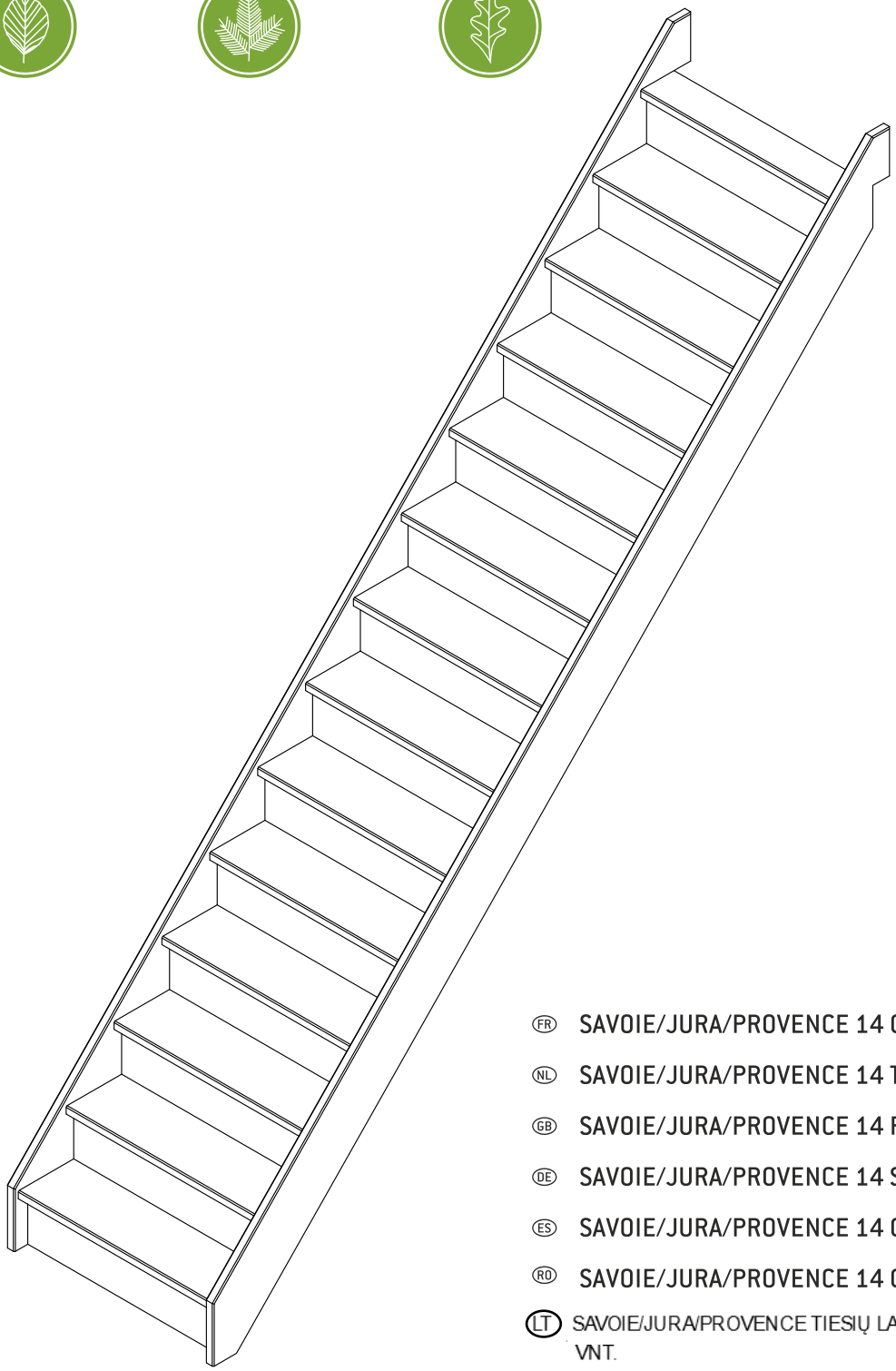

(FR) SAVOIE/JURA/PROVENCE 14 CONTREMARCHES

(NL) SAVOIE/JURA/PROVENCE 14 TEGENTREDEN

(GB) SAVOIE/JURA/PROVENCE 14 RISERS STAIRCASE

(DE) SAVOIE/JURA/PROVENCE 14 SETZSTUFEN

(ES) SAVOIE/JURA/PROVENCE 14 CONTRAHUELLAS

(RO) SAVOIE/JURA/PROVENCE 14 CONTRATREPTE SCARA

(LT) SAVOIE/JURA/PROVENCE TIESIŲ LAIPTŲ PAKOPŲ UŽDENGIMAI. 14 VNT.

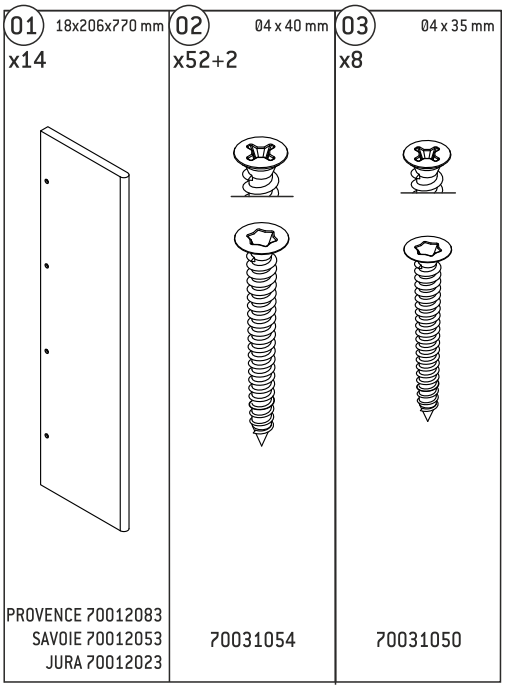
01 18x206x770 mm
x14
PROVENCE 70012083
SAVOIE 70012053
JURA 70012023
02 04 x 40 mm
x52+2
70031054
03 04 x 35 mm
x8
70031050

1h

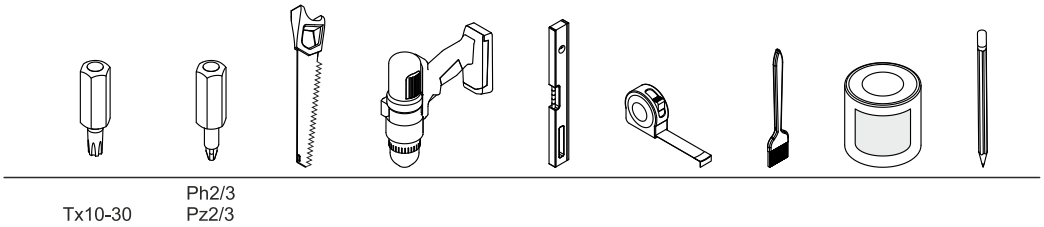
Tx10-30
Ph2/3
Pz2/3

1

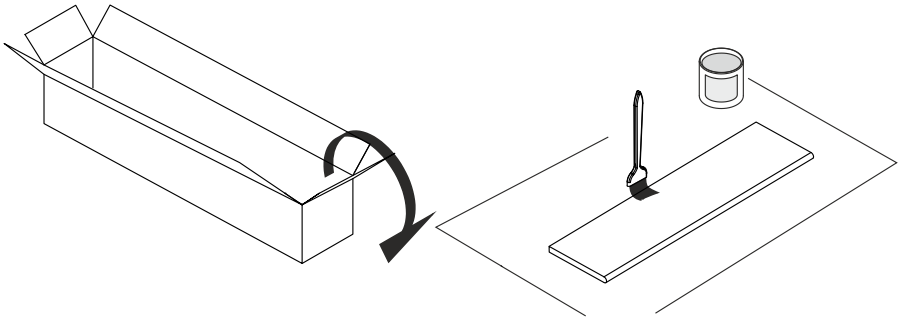

SOGEM

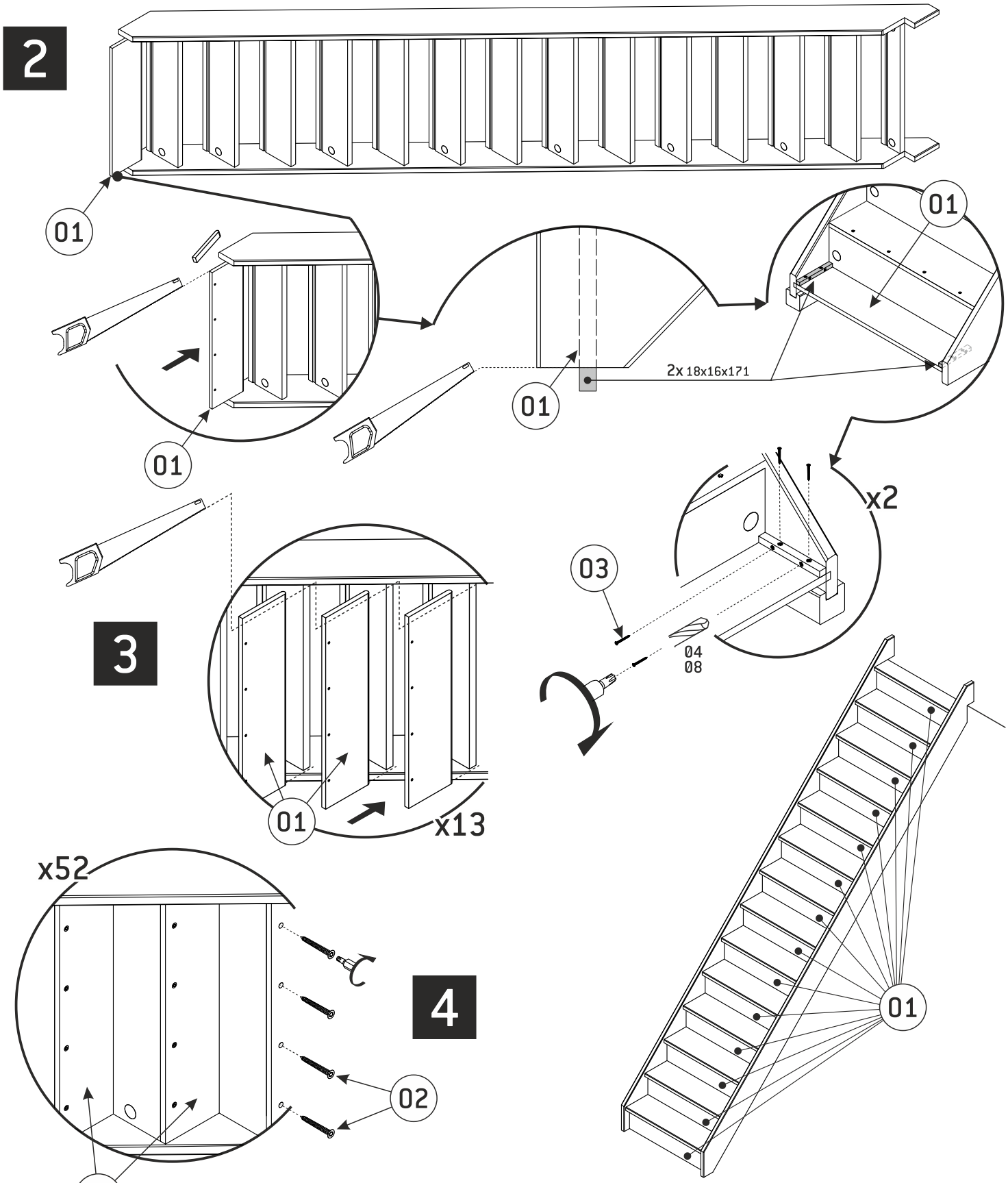

Gamintojas: SOGEM Group, Rue Grimard, 39 B-6061 Montignies-Sur-Sambre (Charleroi) - Belgium
Distributorius: DOLLE Sp. z o.o., ul. Międzyrzecka 149, 43-382 Bielsko-Biała, Poland
Tel. +48 33 827-24-90, E-mail: biuro@dolle.com